ЛИТ ФОНОН
ОТКРЫТОЕ АКЦИОНЕРНОЕ ОБЩЕСТВО «ЛИТ-ФОНОН»

Адрес: Россия, 107076, г. Москва,
Краснобогатырская ул., д. 44, стр. 1
Телефоны: (495) 380-27-16, 380-27-33, 380-26-52.
Телефон/факс: (495) 964-11-91, 380-26-97, 963-07-13, 603-06-96
E-mail: info@litfonon.com, litnpk@litfonon.com
Интернет: www.lit-phonon.ru

Генератор кварцевый термокомпенсированный

ГК362-ТК

соответствует требованиям
технических условий АДКШ.433521.003ТУ
категория качества «ОТК»

ОСНОВНЫЕ ЭЛЕКТРИЧЕСКИЕ ПАРАМЕТРЫ	
Номинальная частота, МГц	12
Температурная нестабильность частоты в интервале рабочих температур, $\times 10^{-6}$, в пределах	±2,0
Интервал рабочих температур, °С	от минус 60 до плюс 85
Форма выходного сигнала	импульсная, прямоугольная
Выходное напряжение на нагрузке $R_н$ = 10 кОм, Сн = 10 пФ, В: уровень логического нуля, не более уровень логической единицы, не менее	 0,4 $U_п$ – 0,4
Сопротивление нагрузки: $R_н$, кОм, не менее $C_н$, пФ, не более	 10 10
Напряжение питания, В	5±5% или 3,3±5%
Напряжение подстройки, В	0÷$U_п$
Потребляемый ток, мА, не более:	32
КОНСТРУКТИВНЫЕ ПАРАМЕТРЫ	
Габаритные размеры корпуса, мм	7×5×2
Корпус генератора	DCC
ПАРАМЕТРЫ ПО НАДЁЖНОСТИ	
Гамма-процентная наработка при γ=95% в режимах и условиях, допускаемых ТУ на генератор, в пределах срока службы, час, не менее	25 000

Гамма-процентный срок сохраняемости при γ=95% при хранении в отапливаемом хранилище и хранилище с кондиционированием воздуха, а также, вмонтированных в защищённую аппаратуру или в защищённом комплекте ЗИП, лет, не менее	25
УКАЗАНИЯ ПО ЭКСПЛУАТАЦИИ	
Не допускается превышение напряжения питания даже в форме кратковременных импульсов.	
Не рекомендуется длительная эксплуатация генераторов в предельно допустимых режимах эксплуатации. Для обеспечения высоконадёжной работы генераторов рекомендуется диапазон рабочих температур от минус 50 до плюс 70°С.	

Пример условного обозначения генератора с номинальной частотой 12,0 МГц и напряжением питания 5 В при заказе и в конструкторской документации другой продукции:

Генератор ГК362-ТК-12,0М АДКШ.433521.003ТУ;

генератора с номинальной частотой 12,0 МГц и напряжением питания 3,3 В:

Генератор ГК362-ТК-3-12,0М АДКШ.433521.003ТУ.

Маркировка

Маркировка генератора содержит:

- обозначение типа генератора;
- номинальную частоту в МГц;
- дату изготовления (две последние цифры года и две цифры месяца);
- заводской номер генератора.

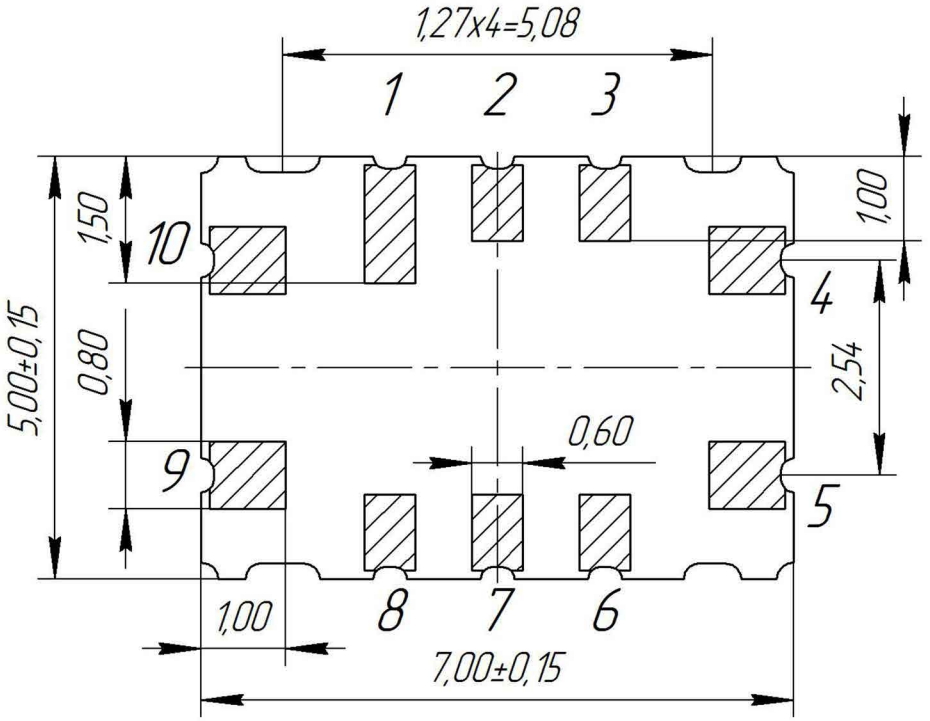

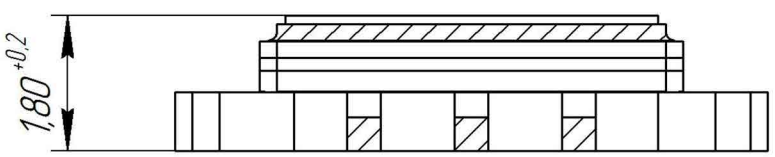

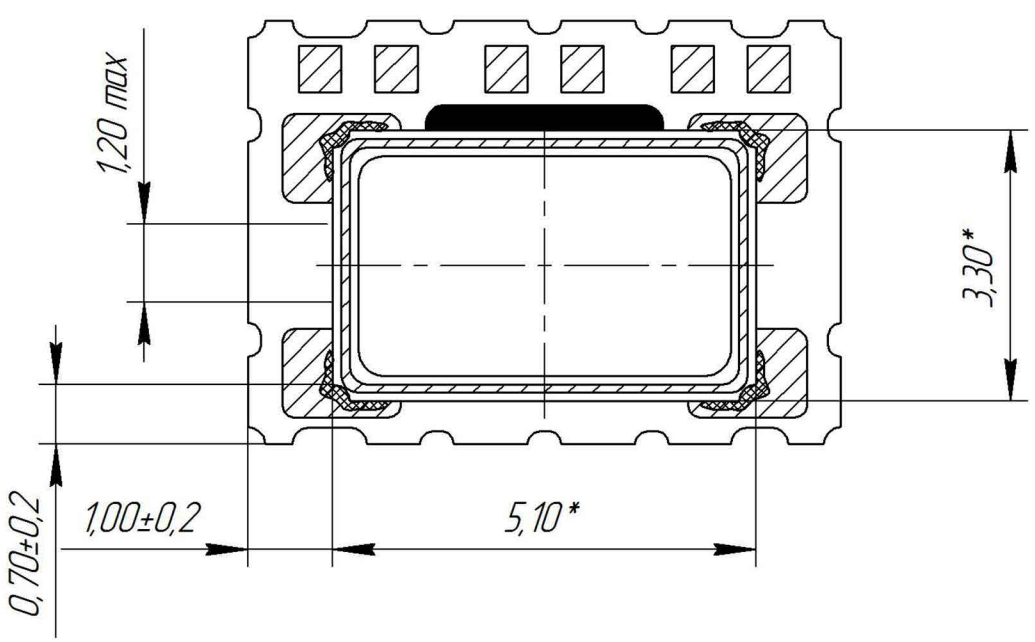

Обознач. вывода	1	2	3	4	5	6	7	8	9	10
Цепь	–	–	–	⊥	f	–	–	–	$+U_п$	U_c